Creativiteit in trendkleuren

Probeer 5 inspirerende ideeën en sjablonen in de meest trendy kleuren van het seizoen.

creativ company

Een kleurrijk statement

We zien een duidelijke trend richting lichte, speelse en optimistische kleuren. We hebben de mooiste tinten van het seizoen geselecteerd en 5 inspirerende projecten gecreëerd die je zelf kunt maken. De kleuren kunnen op zichzelf staan of worden gecombineerd in moderne combinaties die de stemming verbeteren. Het draait erom dat je durft kleur toe te laten en te spelen met creatieve expressie.

Sjabloon afdrukken

Design 1

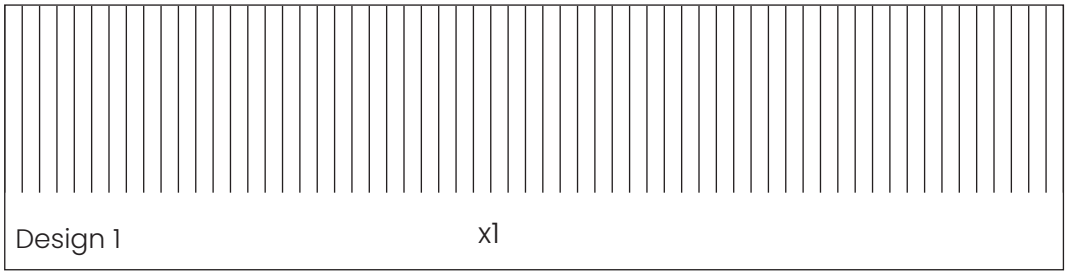

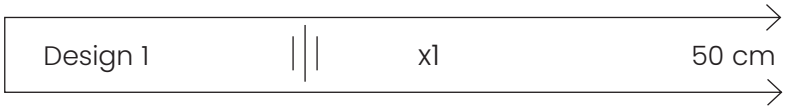

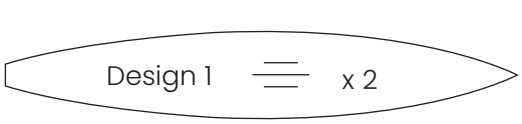

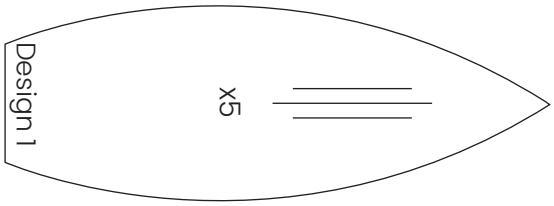

Design 2

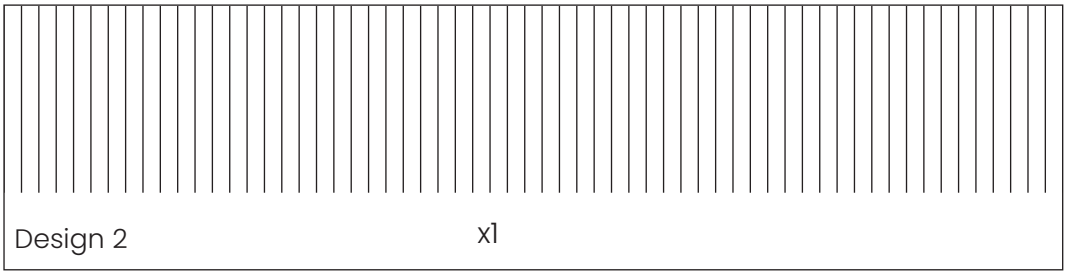

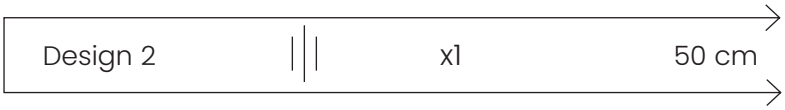

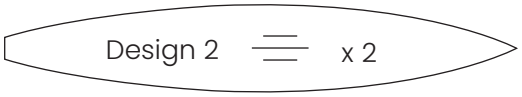

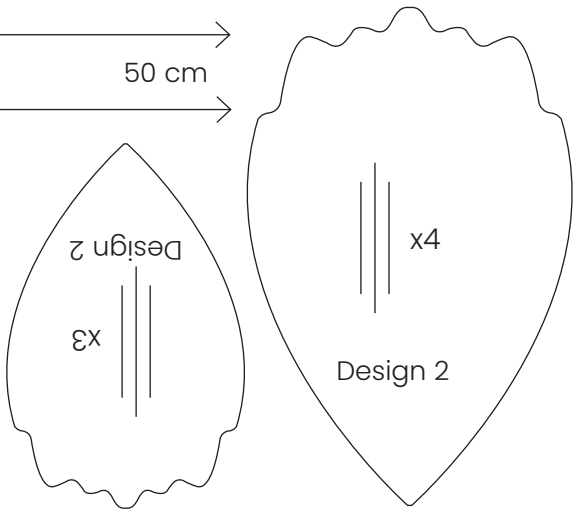

Design 3

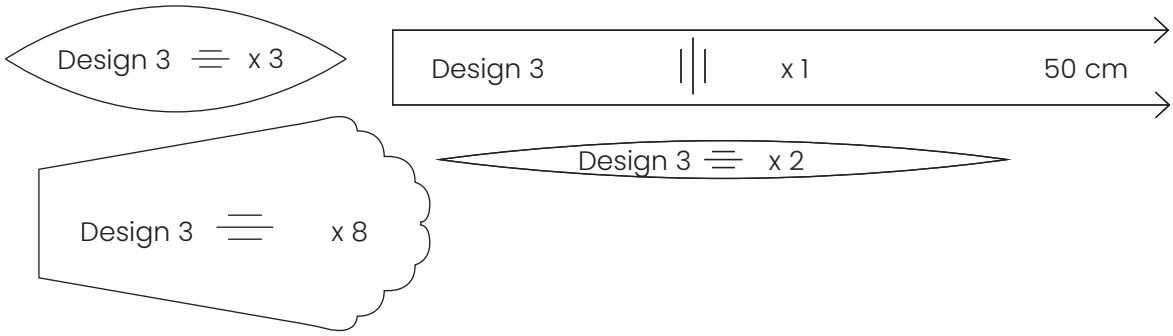

Sjabloon afdrukken

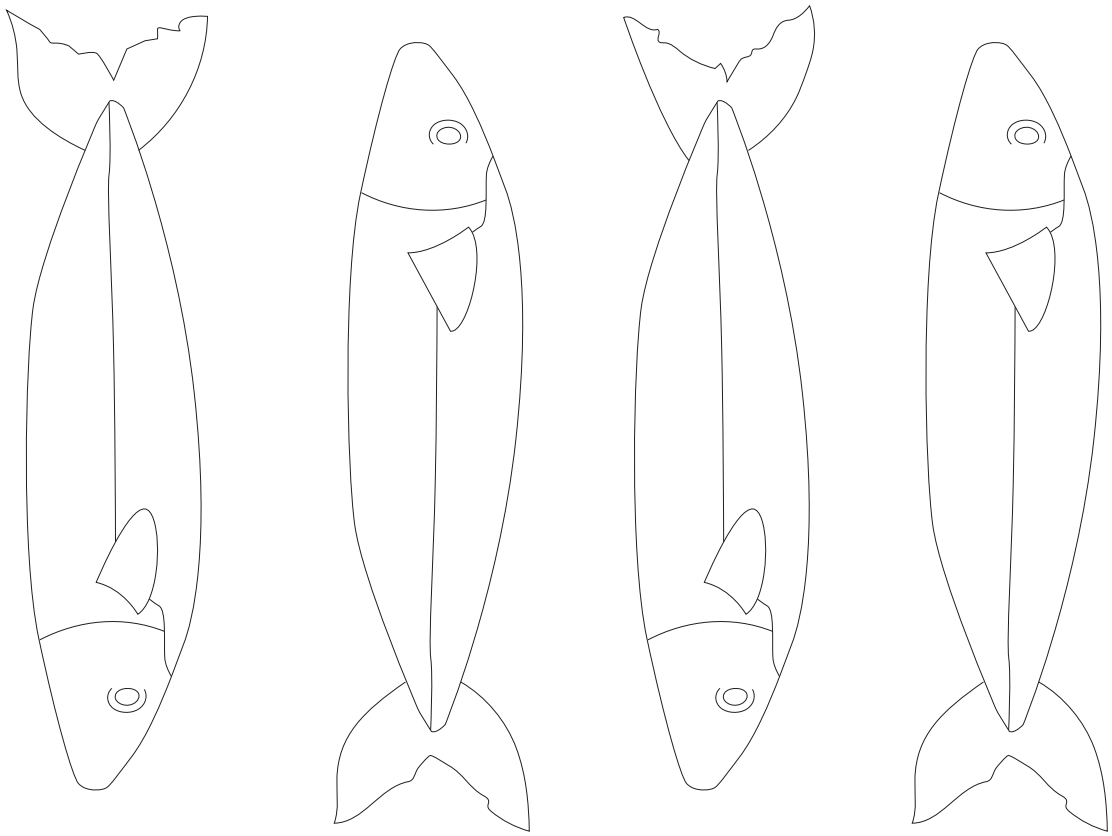

Sjabloon afdrukken

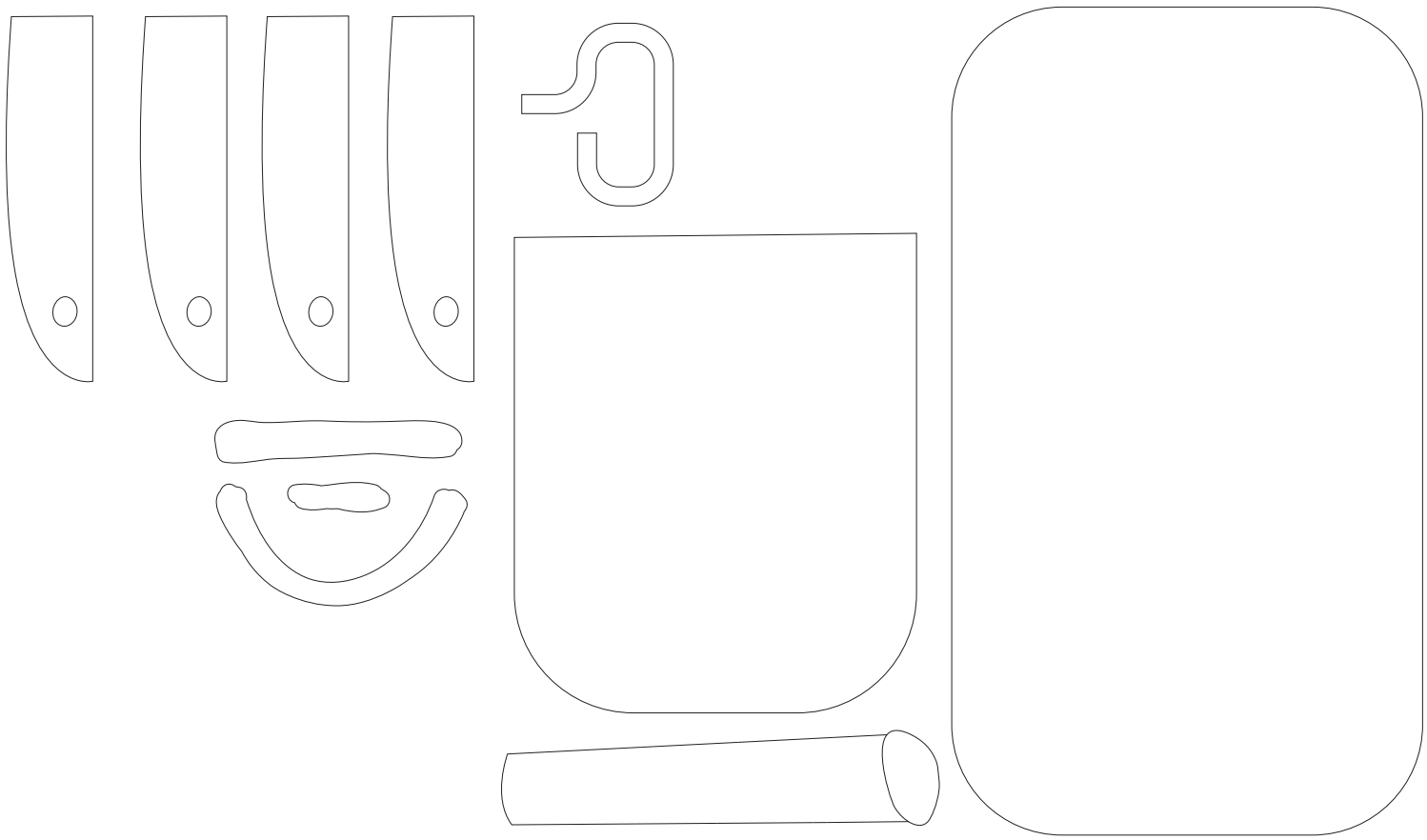

Sjabloon afdrukken

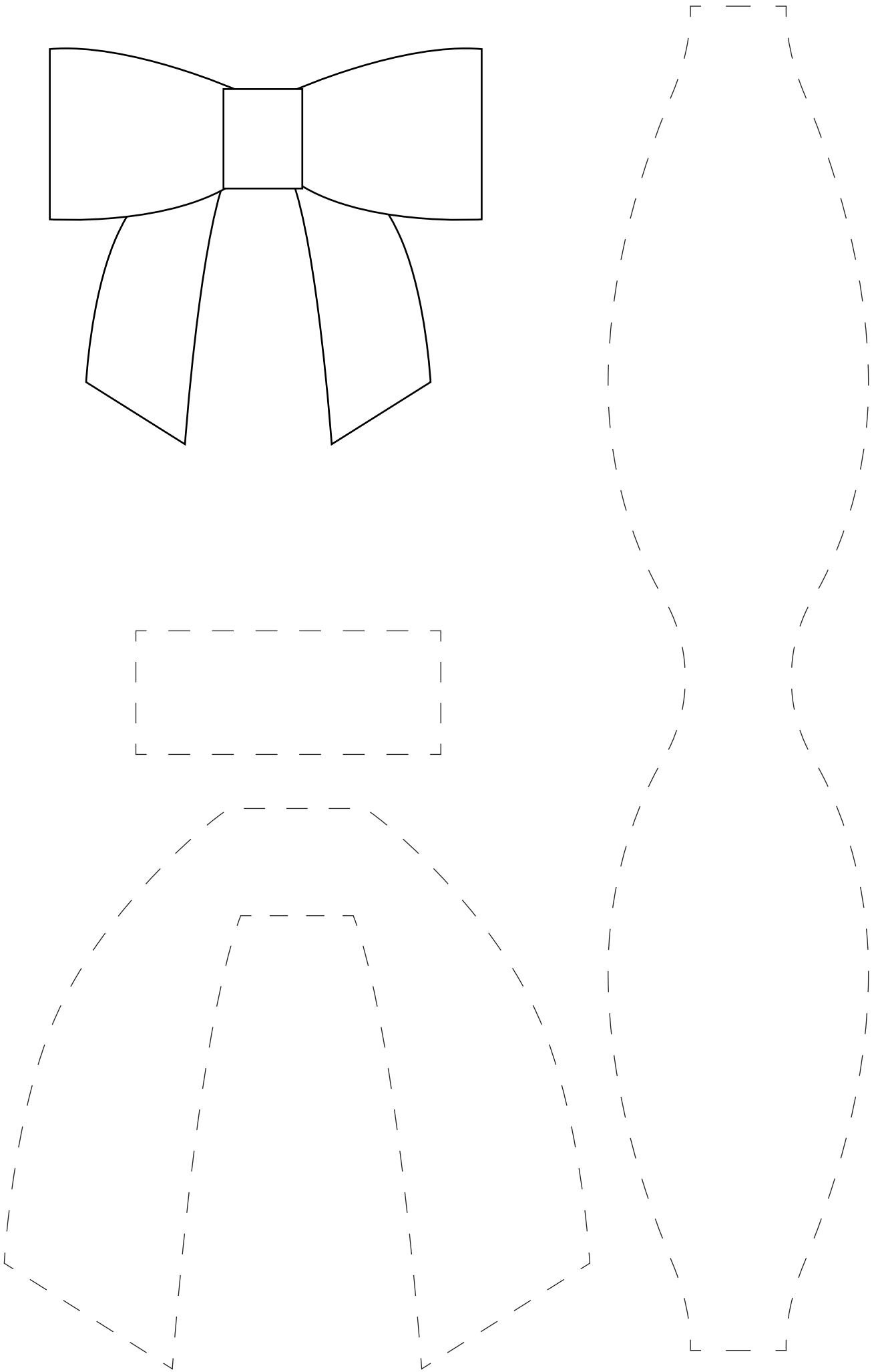

Onze aanbevelingen voor jou

Gebruik wat je thuis hebt of vind producten hier

Kunst- en schilderbenodigdheden

39627
Brilliant red

39610
Brilliant groen

39643
Hemelsblauw

39663
Lichtgeel

39666
Soft pink

100267
Gold Line penselen

25753
Canvas blok
Wit

Bloemen van crêpepapier

39384
Creatieve Multi Stift
Diverse kleuren

209003
Crêpepapier
Standaardkleuren

610351
Bloemsteeldraad
Groen

39044
Witte lijmstift

Boetseren

789050
Zelfhardende Klei
Wit

58018
Kaarsenhouders

78314
FIMO® lak

782601
Boetseerstaafjes
Wit

Verken ons creatieve universum

Ga helemaal op in creatieve bezigheden en deel waardevolle momenten met vrienden en familie. Wees bereid om te ontspannen en ga helemaal op in onze wereld van creativiteit – breek even lekker uit uw drukke alledaagse sleur.

Verken ons creatieve universum

cchobby.nl