# Betoverende kerstactiviteiten

Leuke en gezellige ideeën voor een zelfgemaakte kerst

creativ company

Sjabloon afdrukken

# Kerstkaarten met een persoonlijk tintje

Maak mooie kerstkaarten met vingerverf.

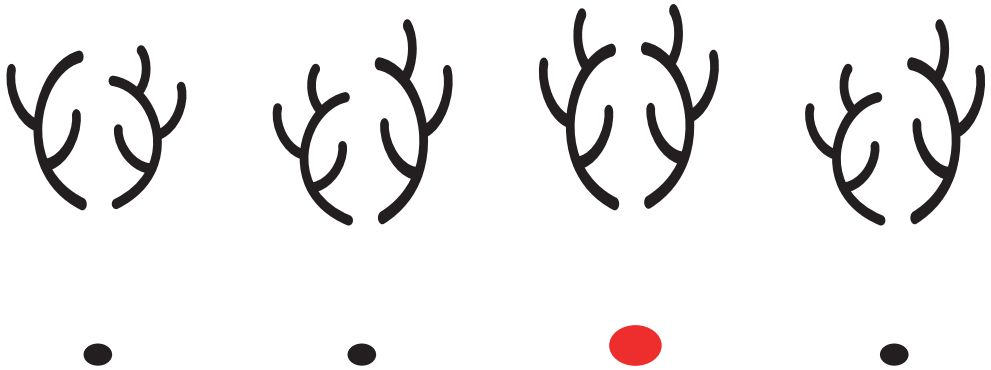

Merry Christmas

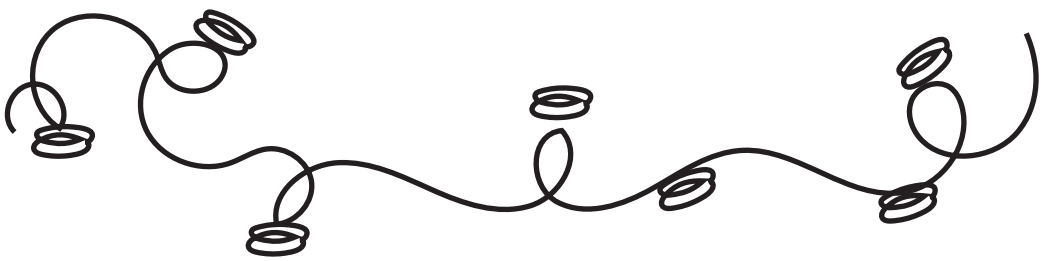

Merry Christmas

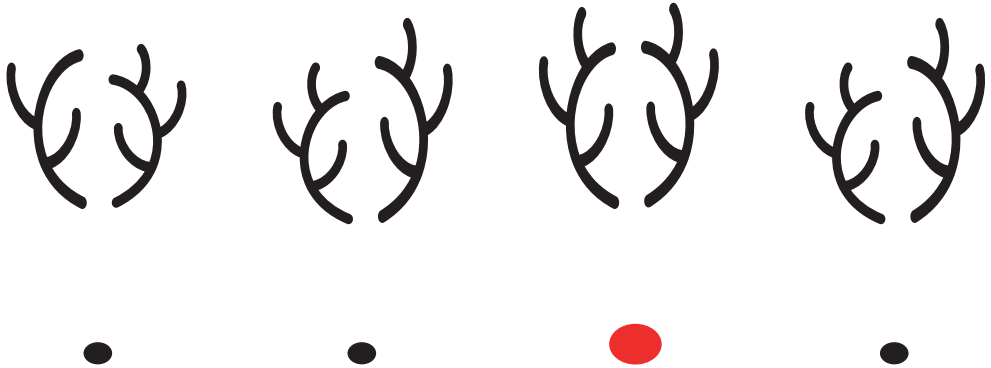

Merry Christmas

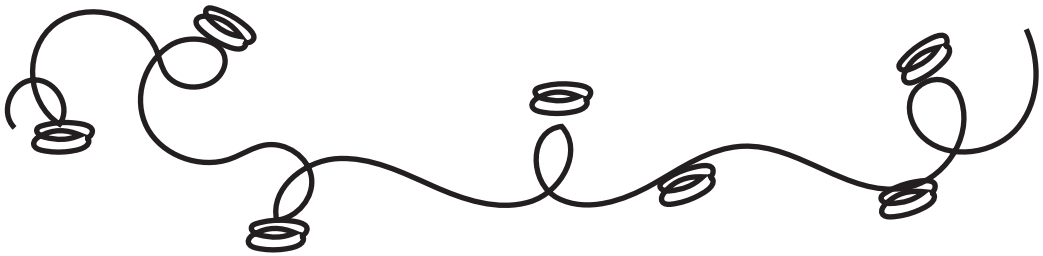

Merry Christmas

Sjabloon afdrukken

# Eenvoudige en kleurrijke cadeaudecoratie

Gebruik karton of zelfhardende klei met uitstekers.

Sjabloon afdrukken

# Kerstharten voor jong en oud

Bekijk hier de stap-voor-stap handleiding.

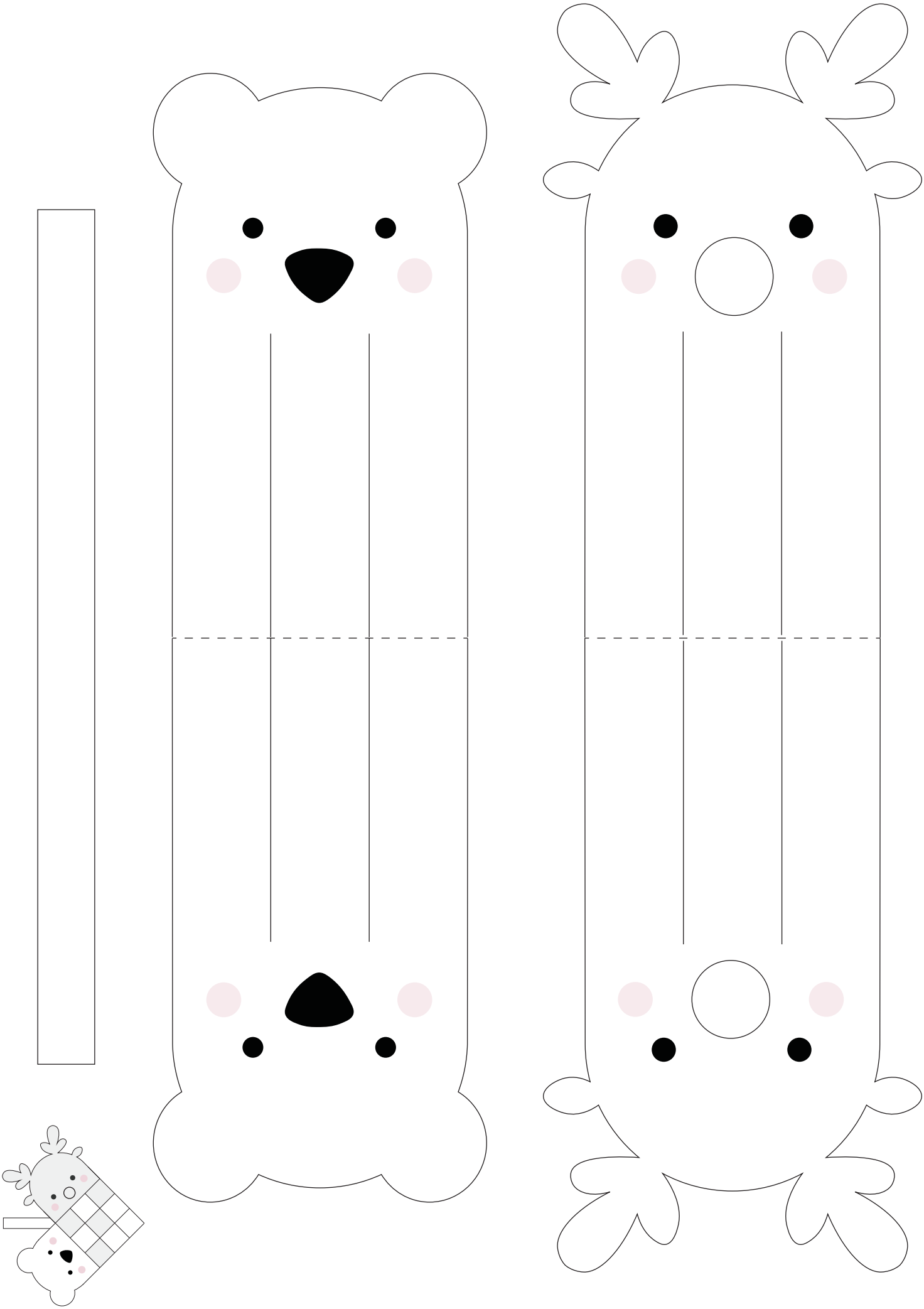

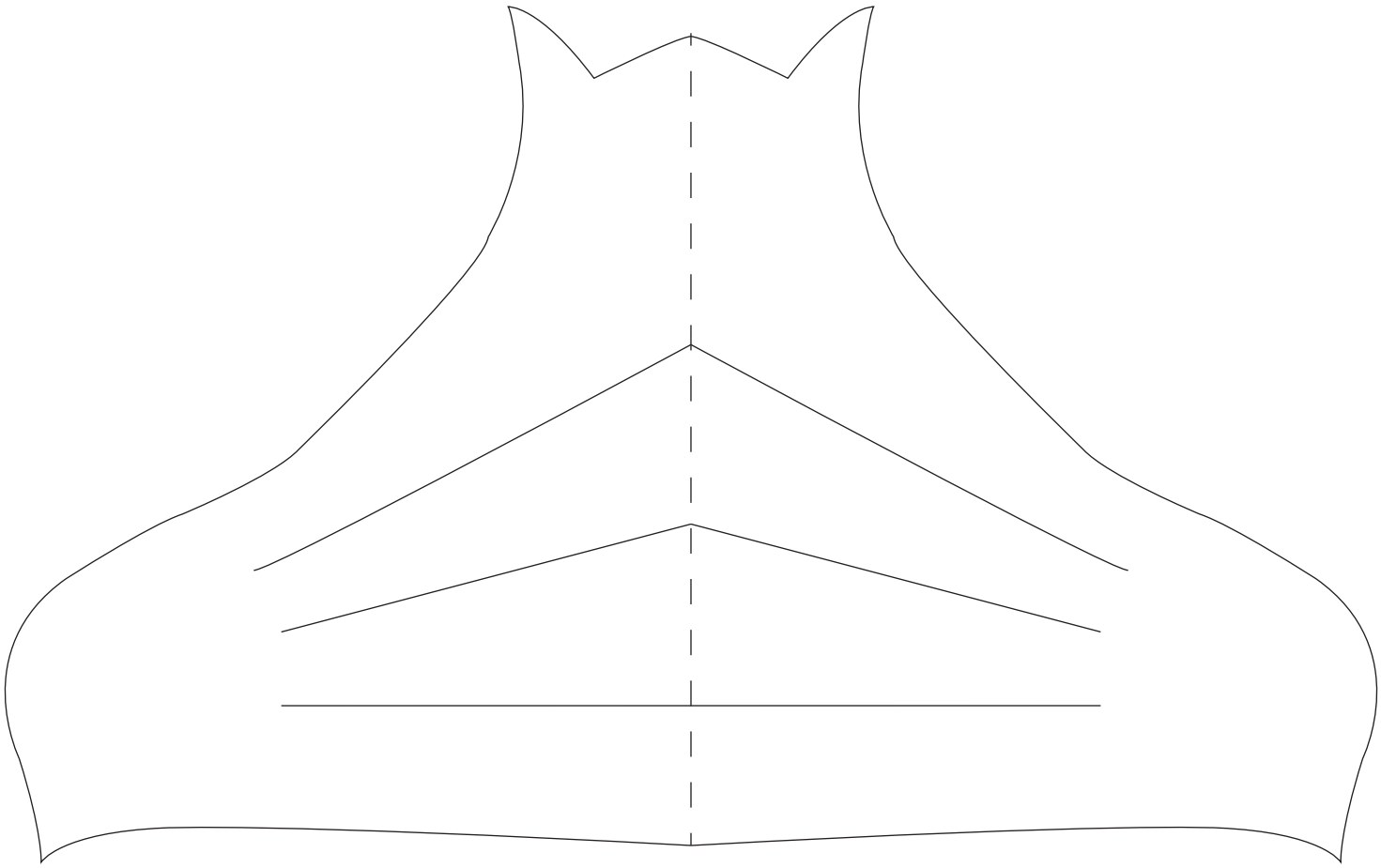

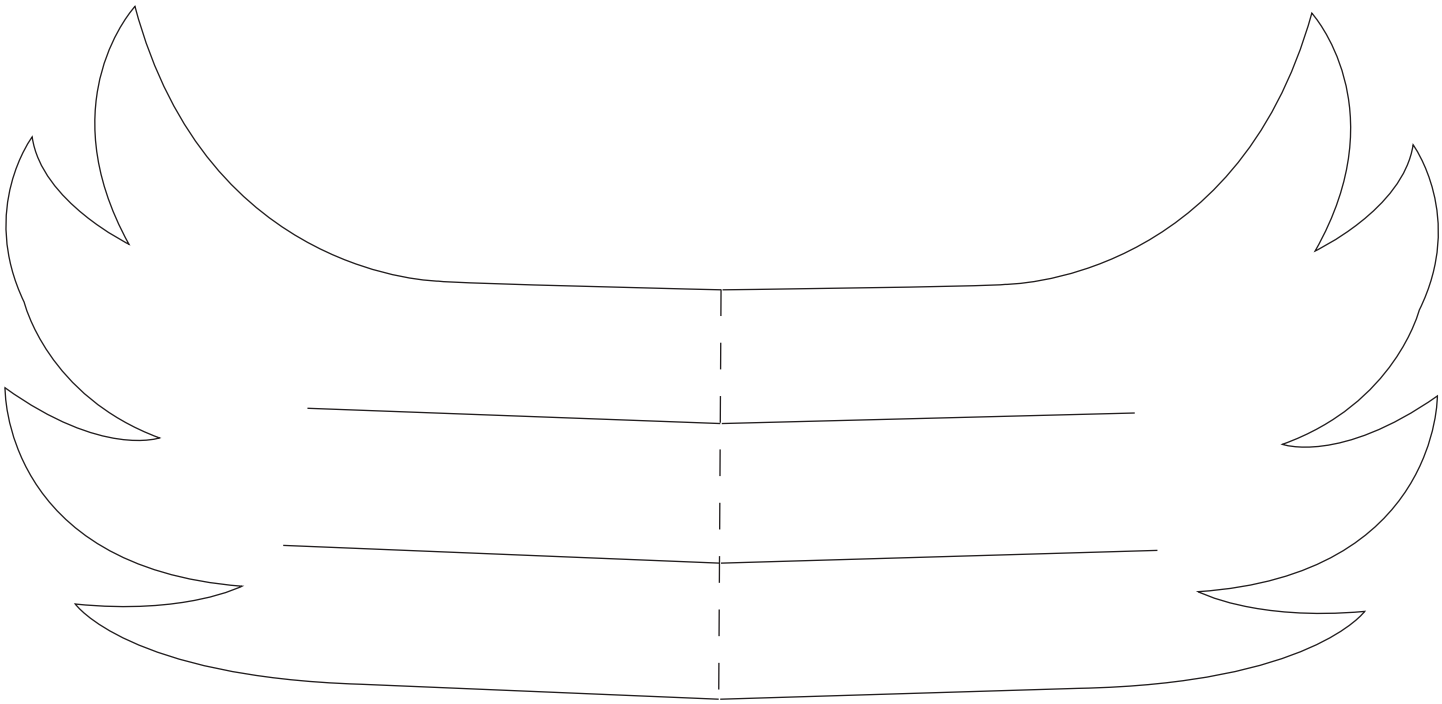

Sjabloon afdrukken

# Zelfgebakken lekkernijen als cadeau

Kleine, persoonlijke glazen decoraties met leuke kerstmotieven.

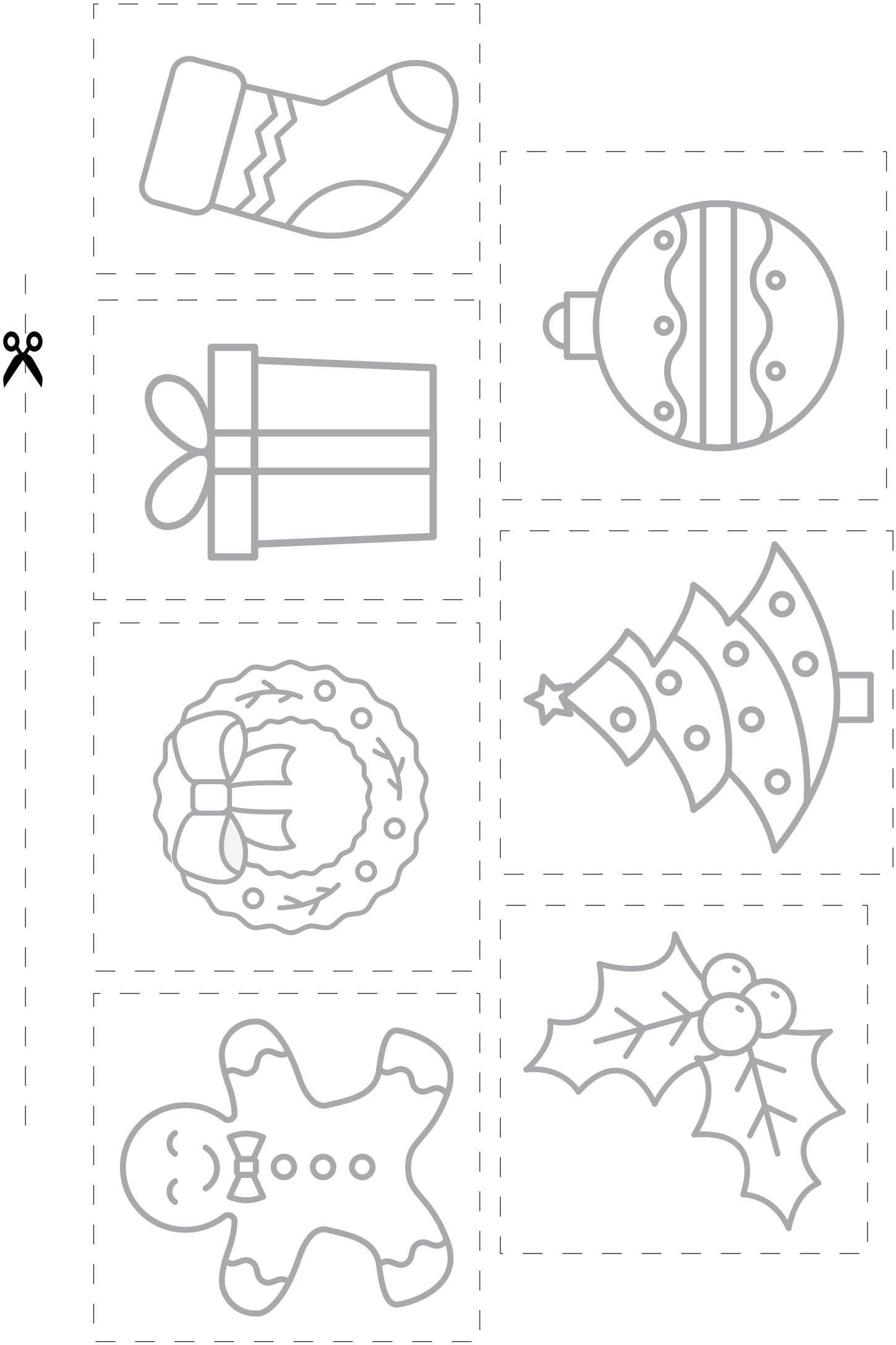

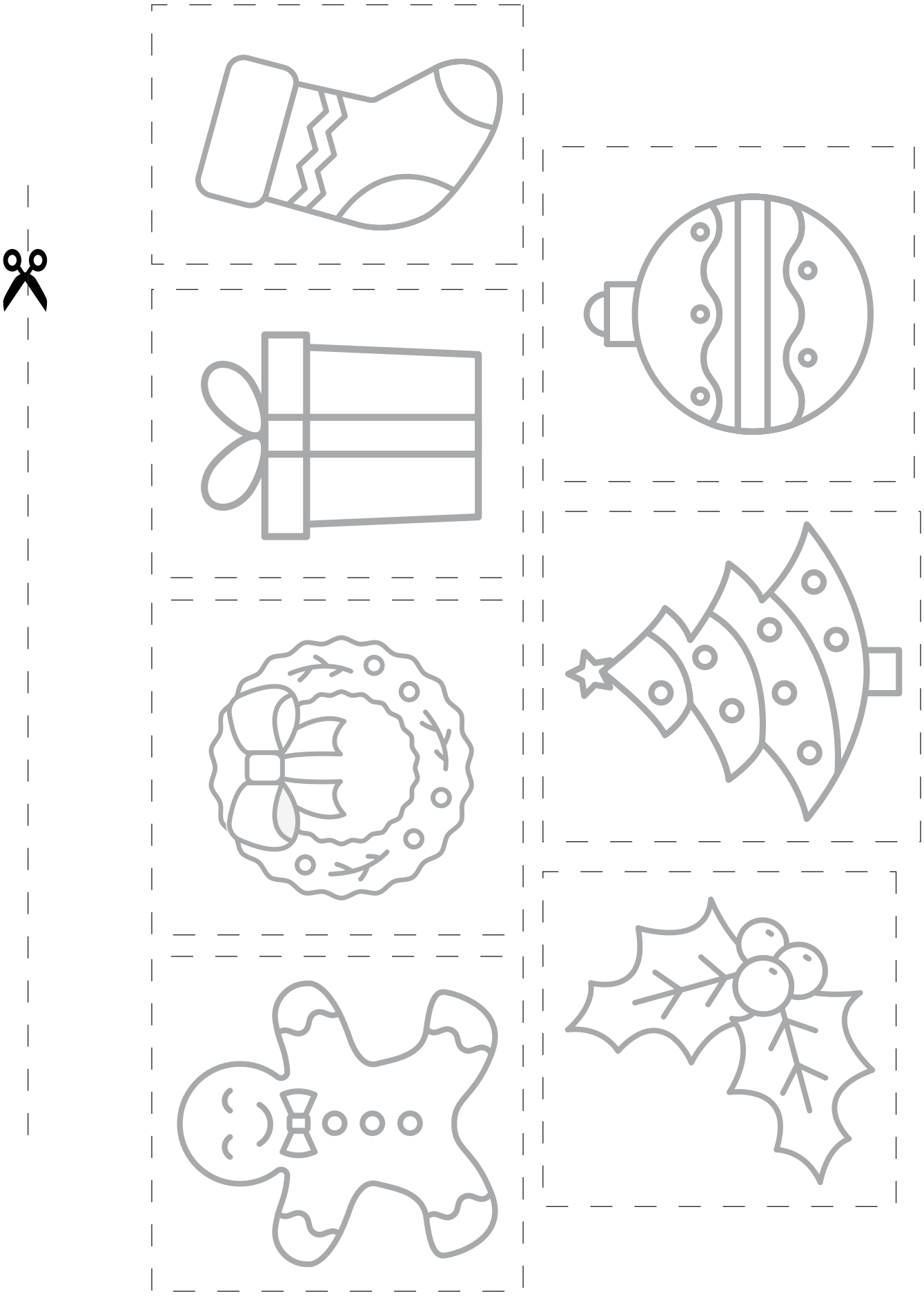

**Creatieve Multi Stift**
Veeg eenvoudig van ramen
met een vochtige doek

Sjabloon afdrukken

# Winterlandschap voor op het raam

Versier met winterse motieven en sprookjesachtige huisjes.

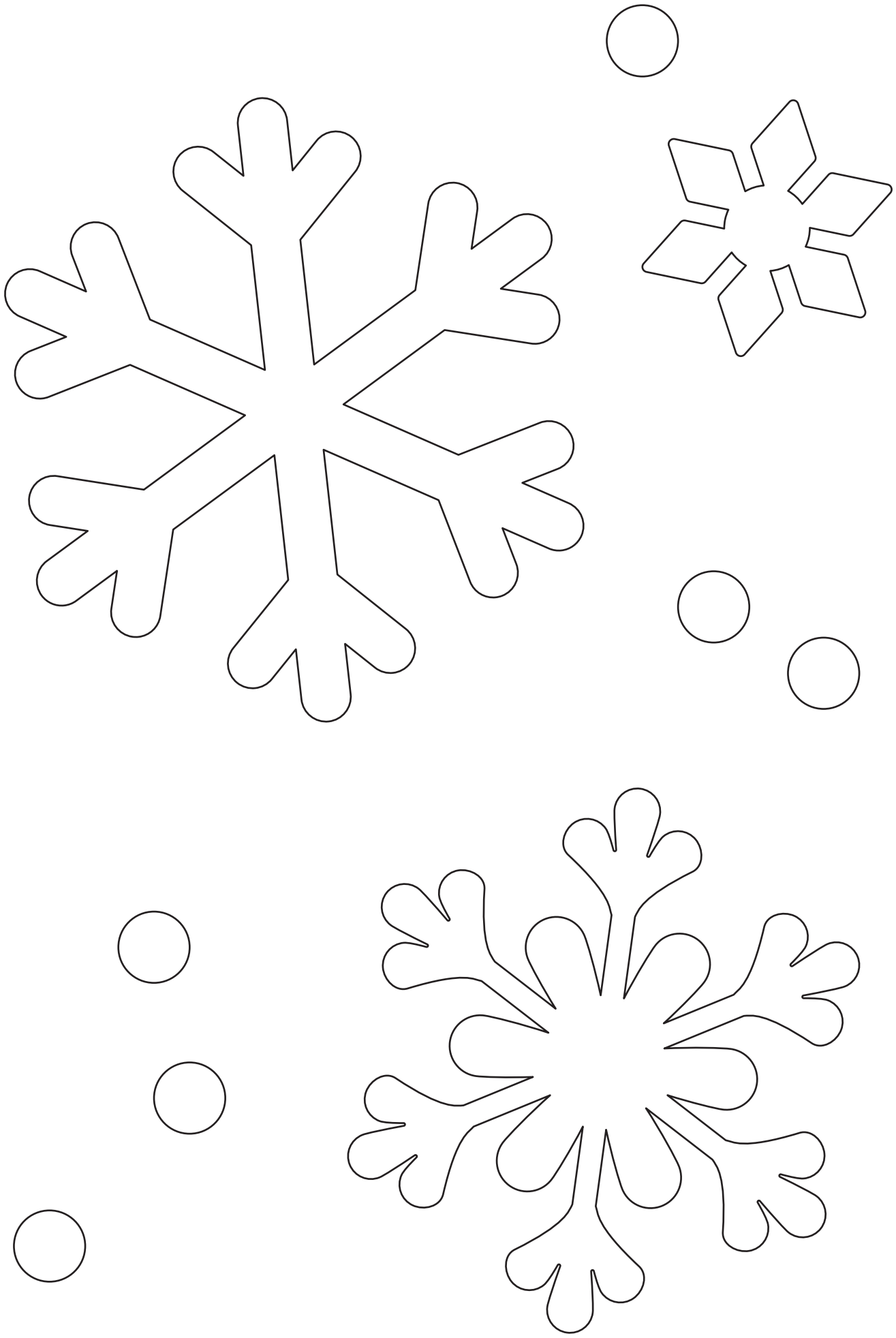

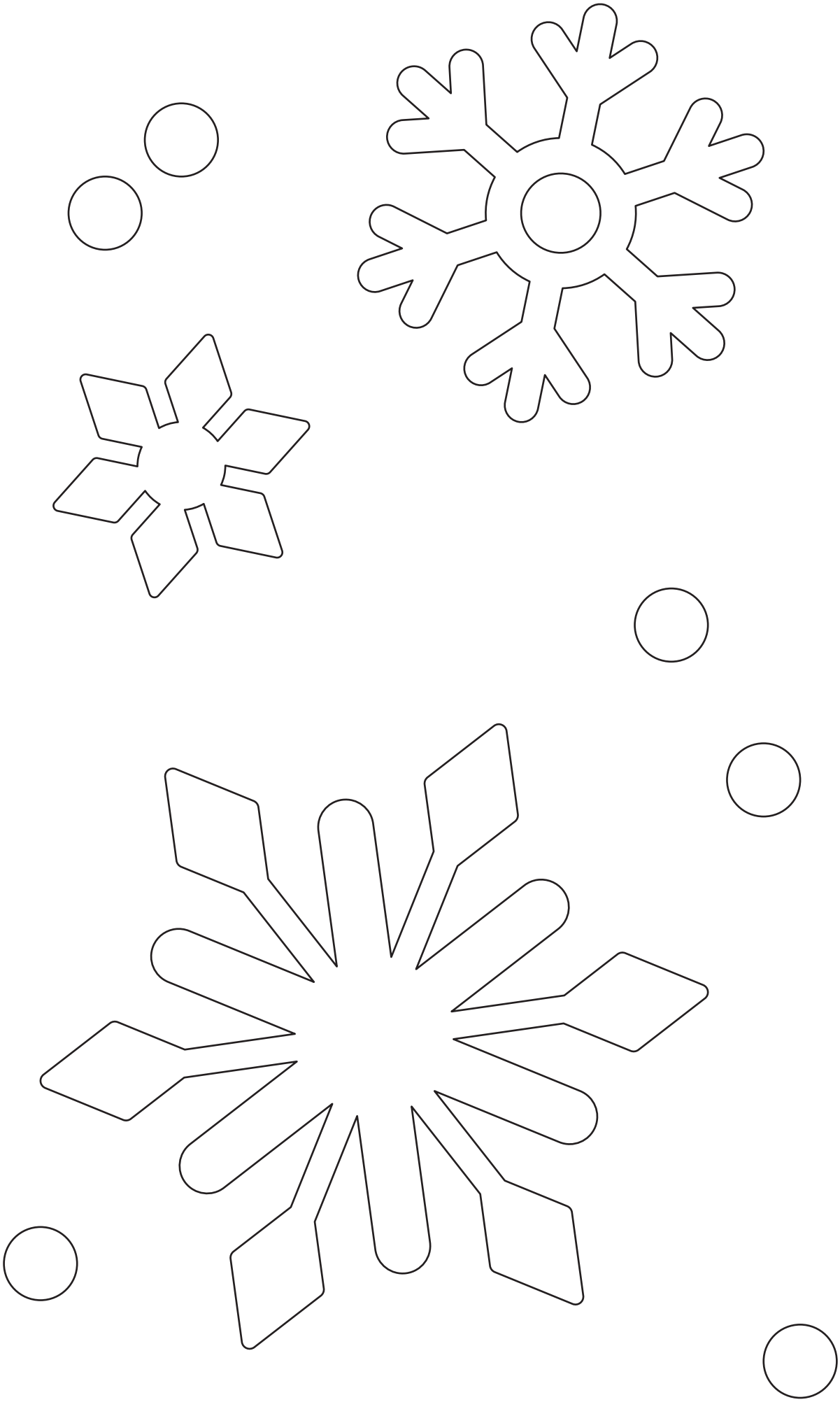

# De kerstkrans van het jaar

Verzamel dennenappels en mos uit de natuur voor een mooie krans
en versier met eenvoudige figuren van zelfhardende klei.

# Kerstballen met een nieuw leven

Creëer persoonlijke herinneringen met upcyclede kerstballen die elk jaar weer in de boom kunnen hangen – gebruik de vingerafdrukken van je kinderen als motief en voeg naam en jaartal toe met creatieve multimarkers.

# Onze aanbevelingen voor jou

Gebruik wat je thuis hebt of in de natuur kunt vinden – of ontdek de producten hier.

**789050**
Zelfhardende Klei
Wit.

**782909**
Uitsteekvormen
Kerstvormen. Afm 3-5,7 cm.

**39385**
Creatieve Multi Stift
Lijndikte 4 mm. Diverse kleuren. 3 jaar+.

*Voor kerstkransen*

**630182**
PRIMO Vingerverf
Diverse kleuren.

*Speciaal ontwikkeld voor contact met de huid*

**219016**
Karton
A4, 220 gr. Vel 210x297 mm.
Naturel.

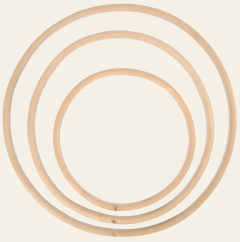

**50238**
Bamboe ring
D 15,3+20,3+25,5 cm.

# Verken ons creatieve universum

Ga helemaal op in creatieve bezigheden en deel waardevolle momenten met vrienden en familie. Wees bereid om te ontspannen en ga helemaal op in onze wereld van creativiteit – breek even lekker uit uw drukke alledaagse sleur.

creativ company