Activités de Noël féeriques

Des idées amusantes et chaleureuses pour un Noël fait maison

creativ company

Modèle à imprimer

Cartes de vœux avec une touche personnelle

Créez de jolies cartes de vœux avec de la peinture au doigt.

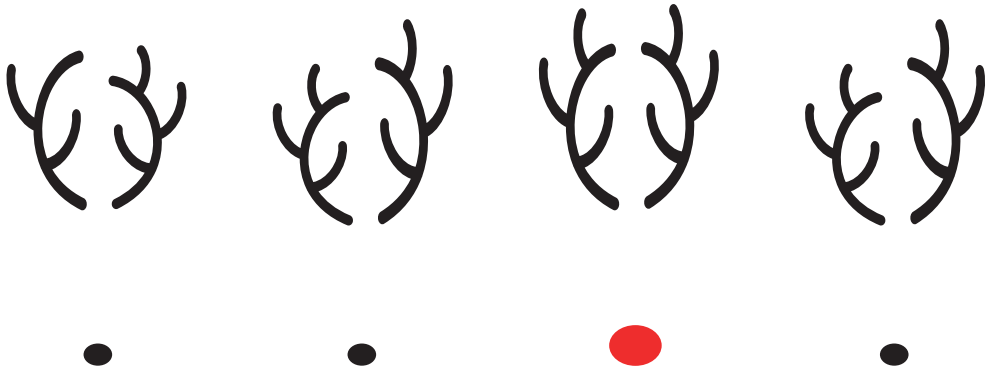

Merry Christmas

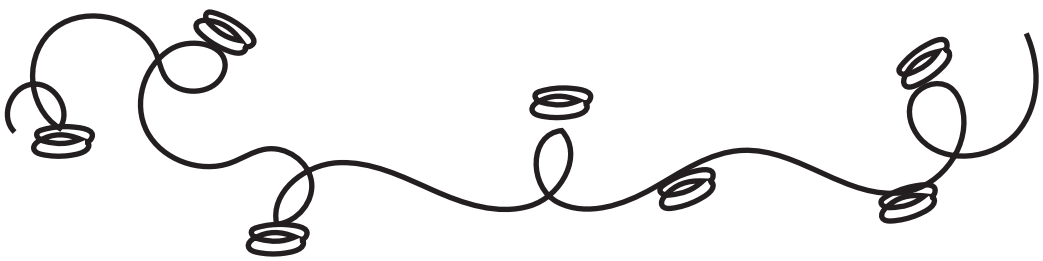

Merry Christmas

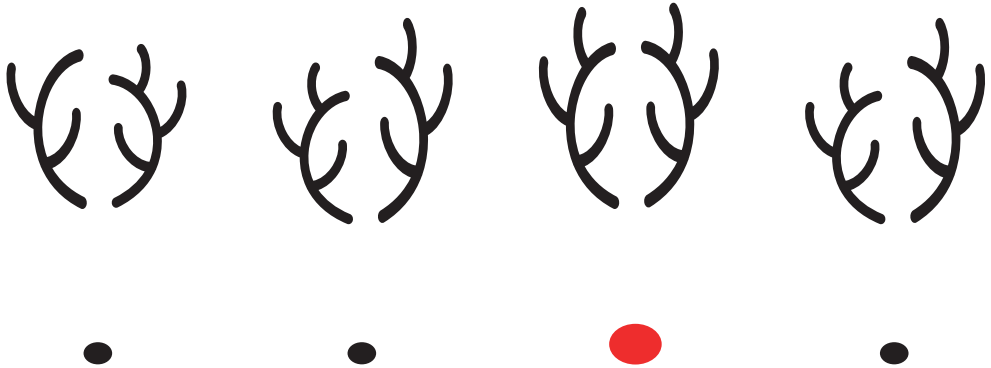

Merry Christmas

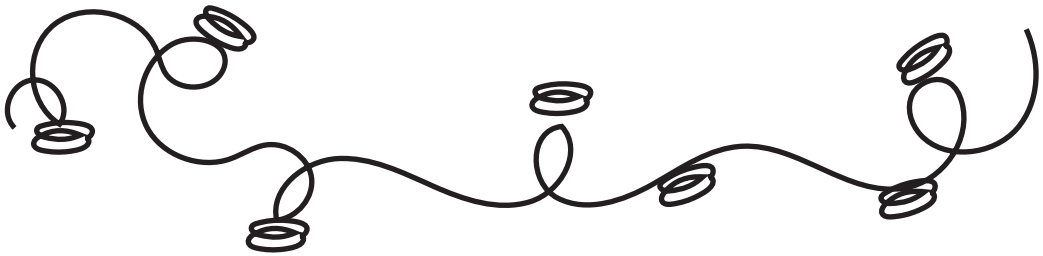

Merry Christmas

Modèle à imprimer

Décorations cadeaux simples et colorées

Utilisez du carton ou de la pâte autodurcissante avec des emporte-pièces.

Modèle à imprimer

Cœurs de Noël pour petits et grands

Retrouvez le tutoriel ici.

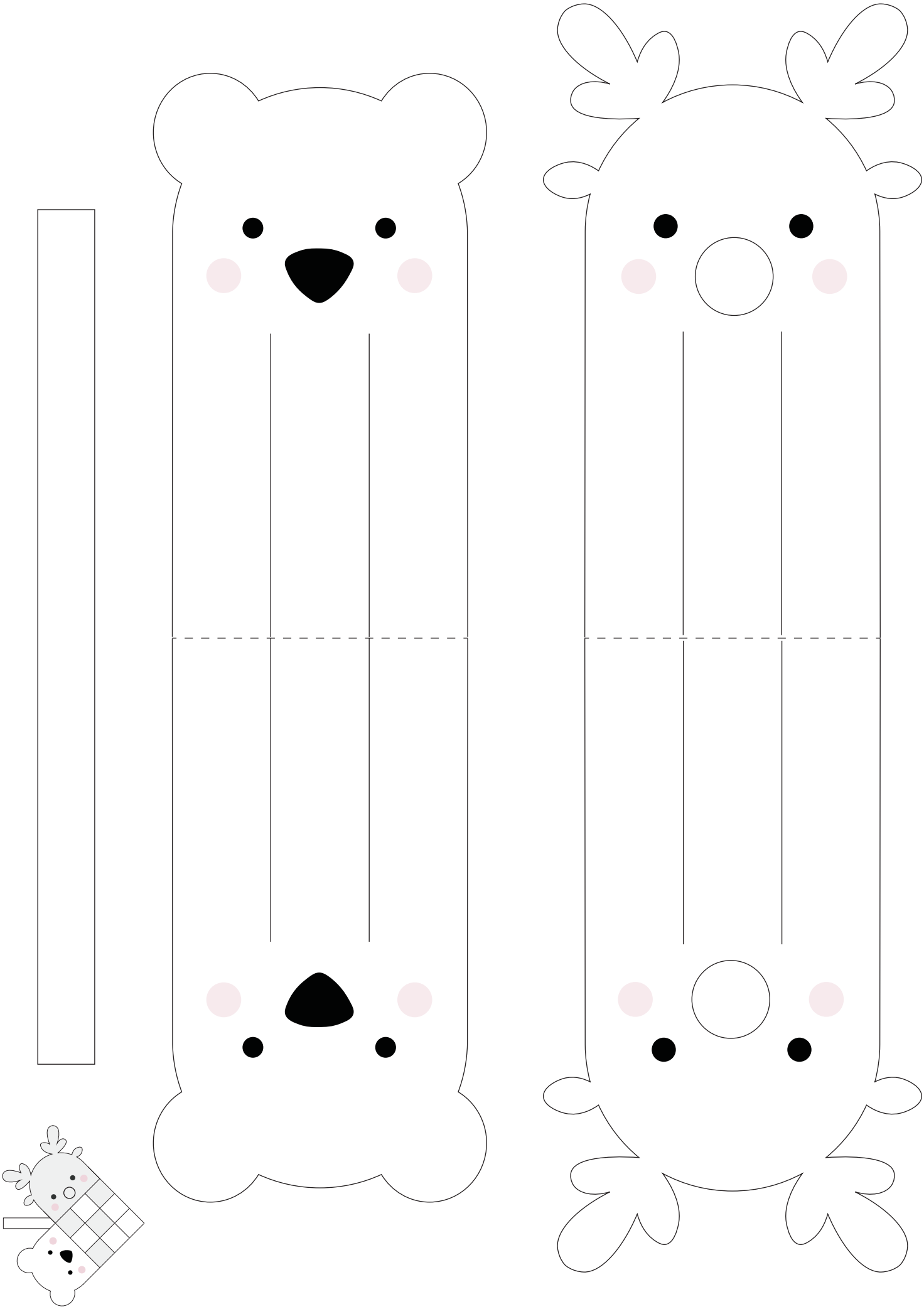

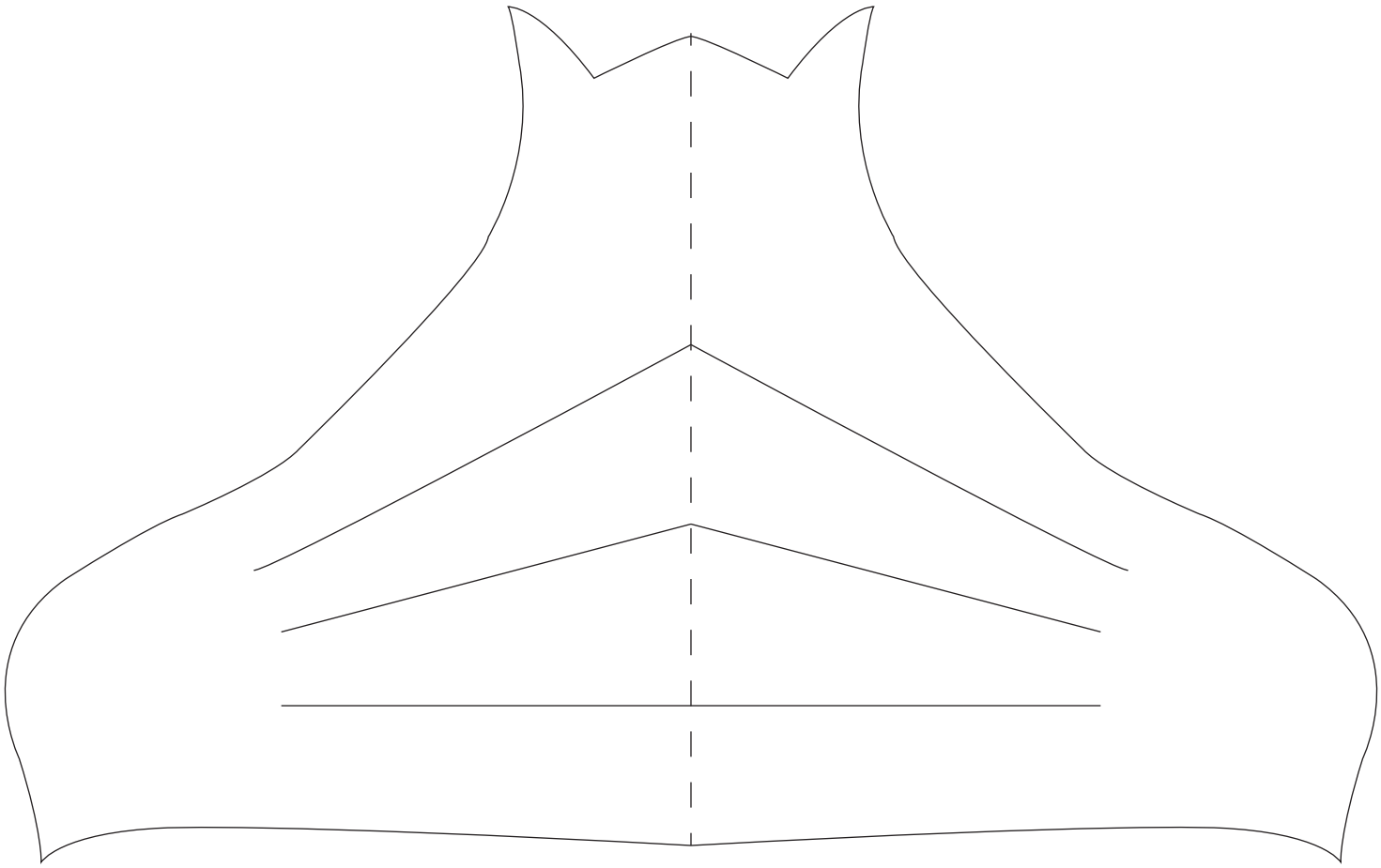

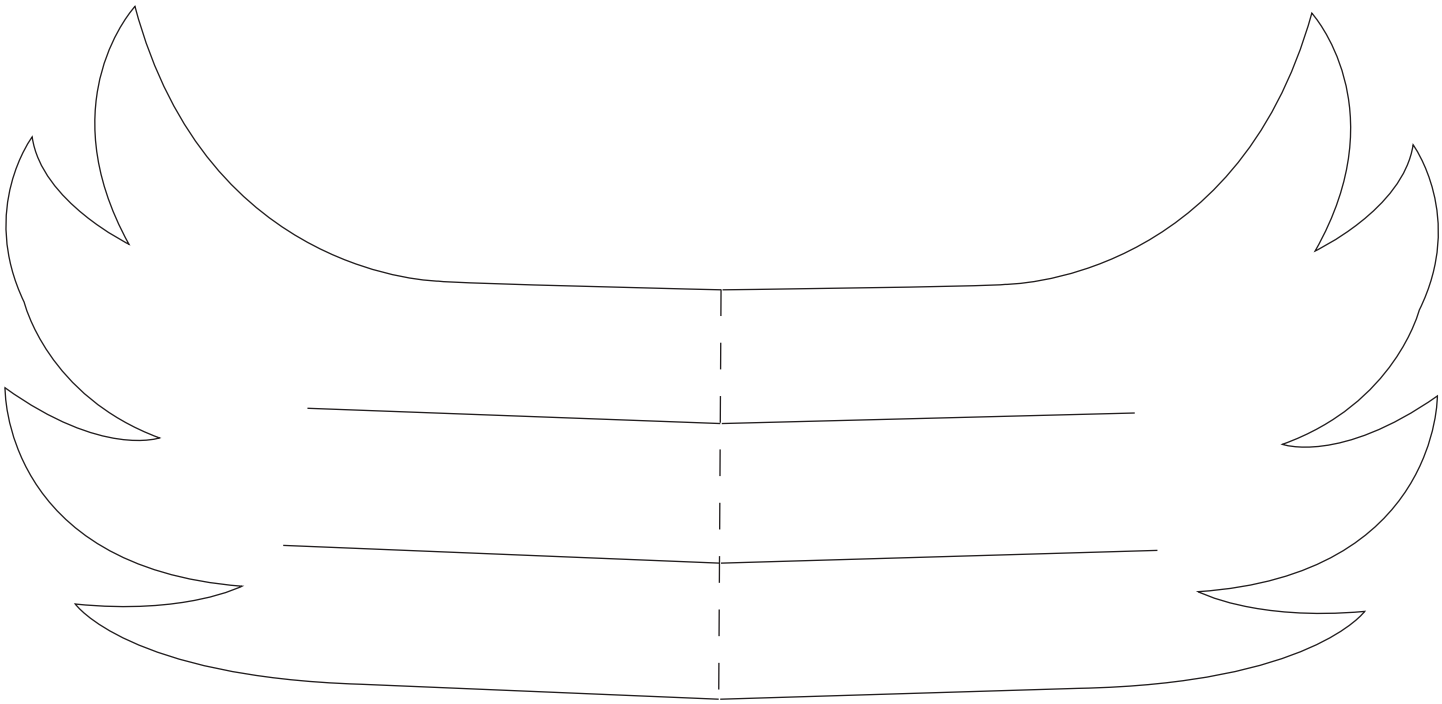

Modèle à imprimer

Pâtisseries maison à offrir

Petits verres décorés de jolis motifs de Noël.

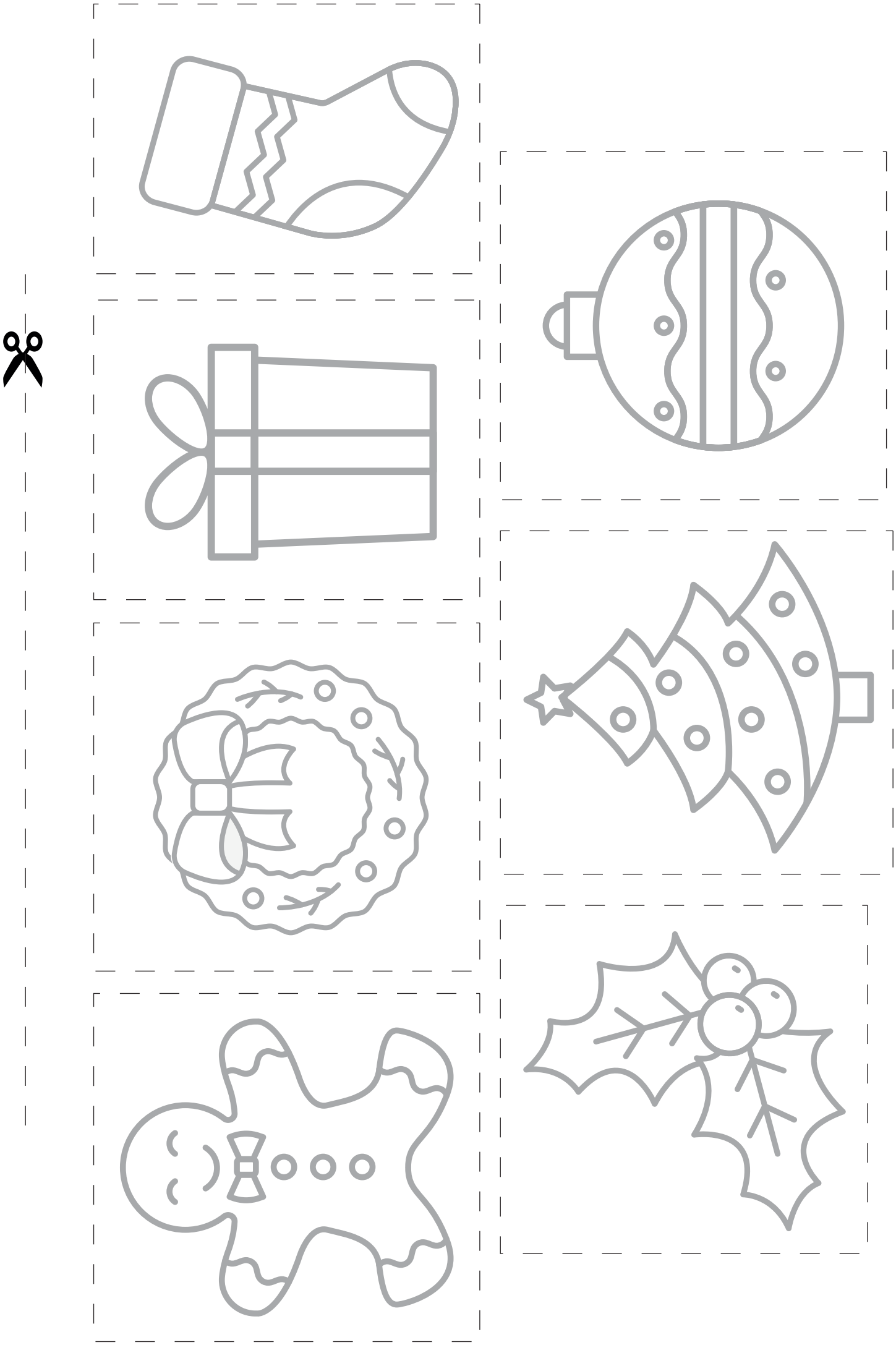

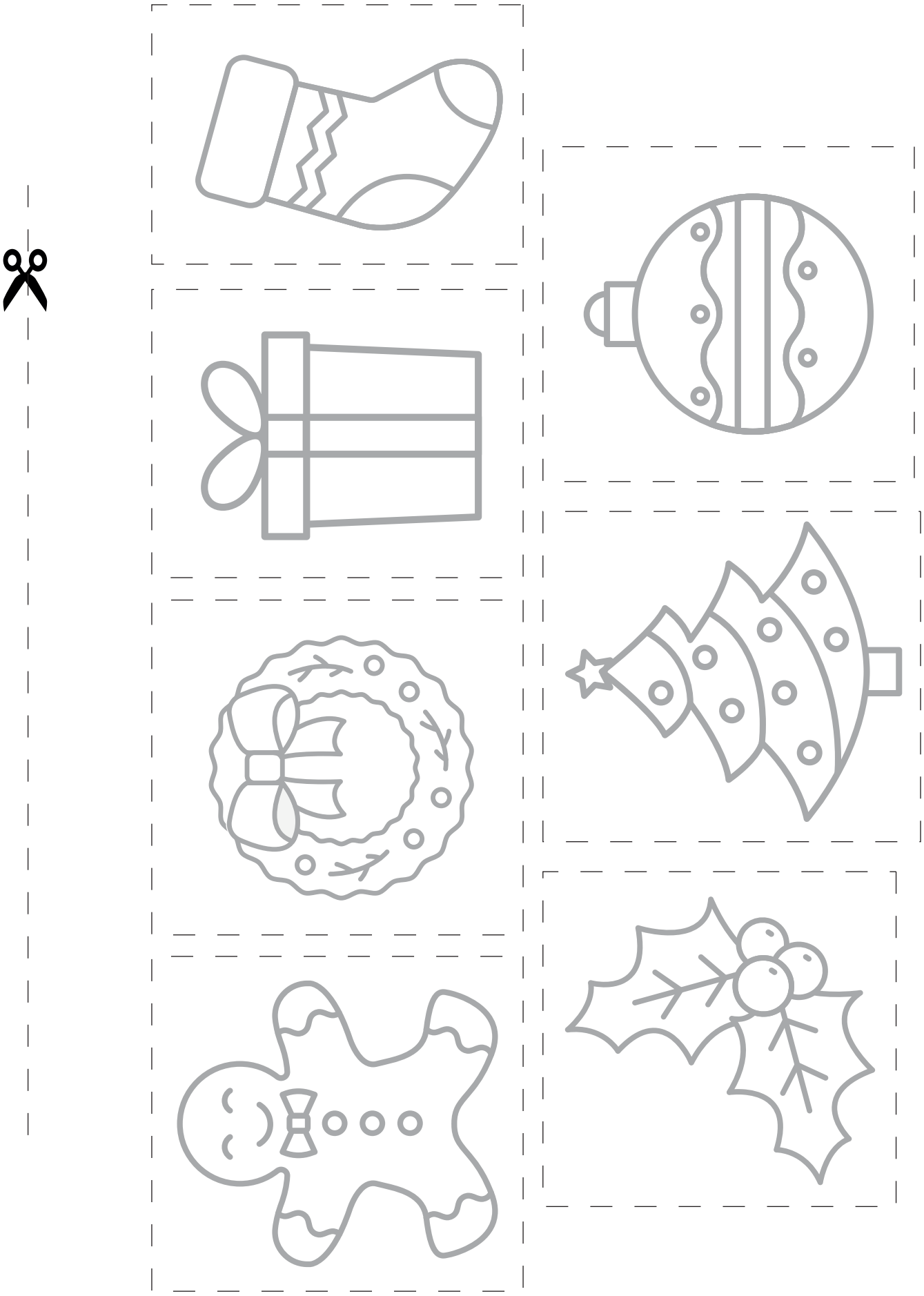

Feutre Créatif Multifonctionnel
S'essuie facilement des fenêtres avec un chiffon humide

Modèle à imprimer

Paysage hivernal pour les fenêtres

Décorez avec des motifs hivernaux et de petites maisons féeriques.

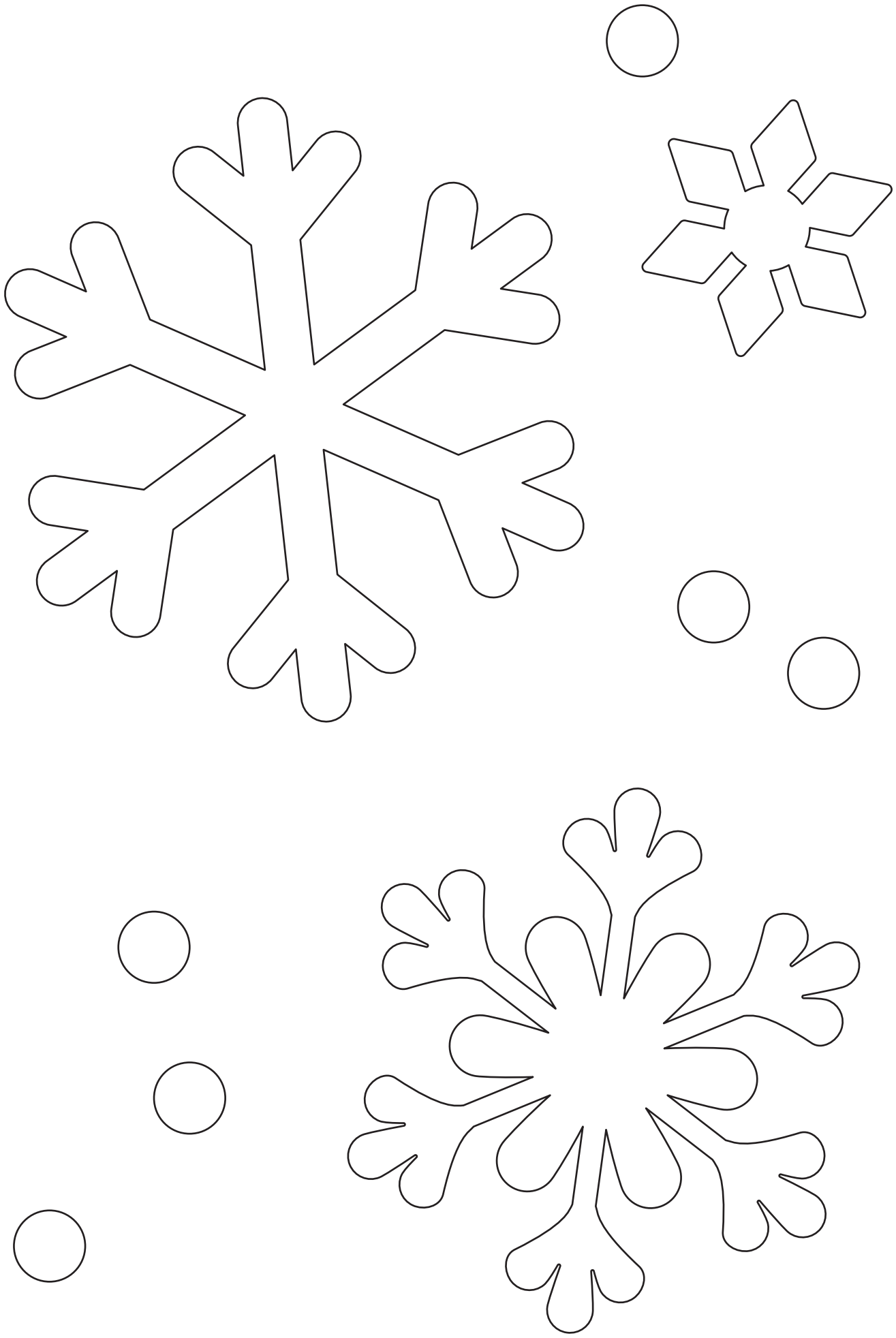

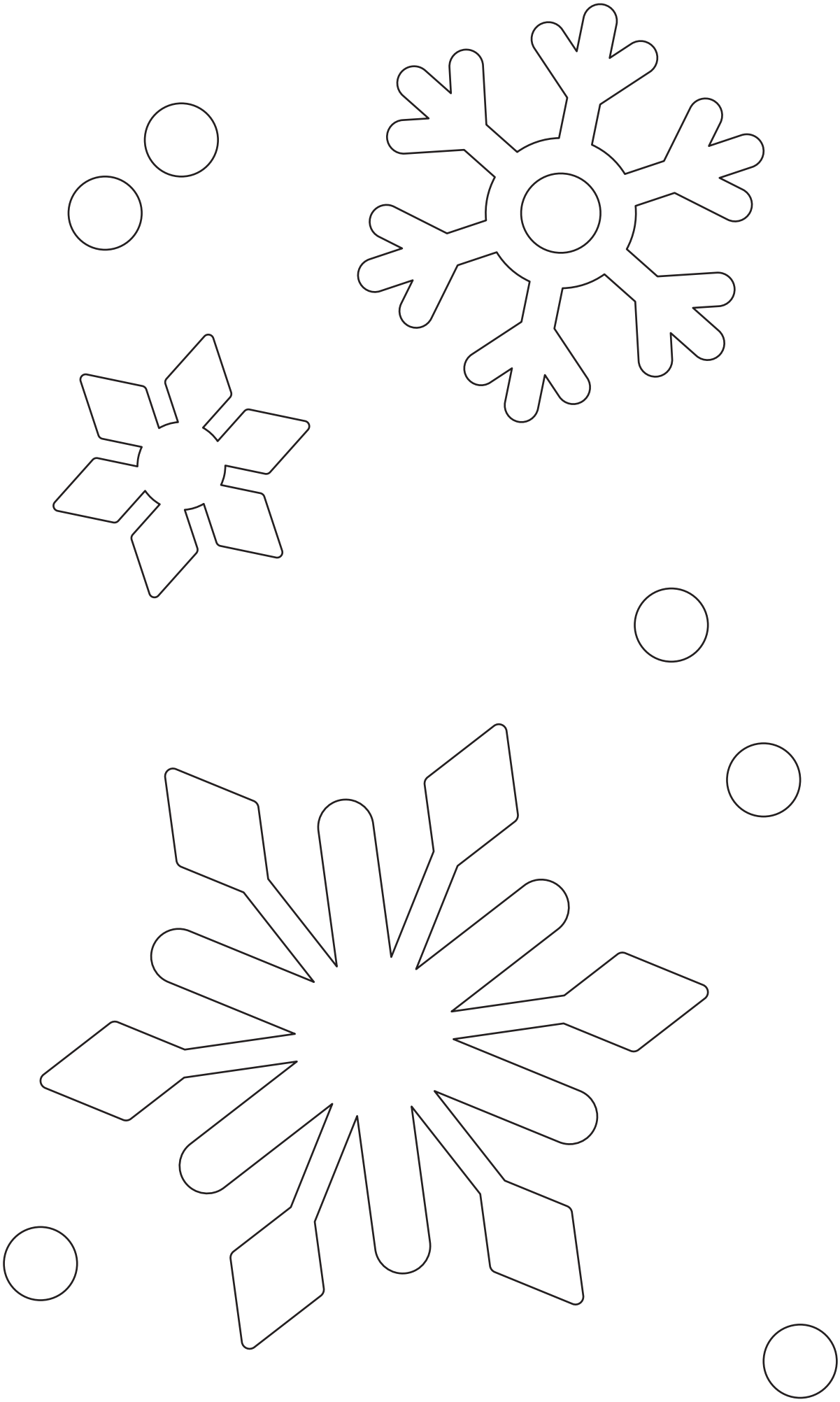

La couronne de Noël de l’année

Trouvez des pommes de pin et de la mousse dans la nature pour réaliser une jolie couronne, puis décorez-la avec de petites figurines en pâte autodurcissante.

Boules de Noël retrouvant une nouvelle vie

Créez des souvenirs personnels à partir de boules de Noël upcyclées qui pourront orner le sapin année après année – utilisez les empreintes digitales des enfants comme motifs et ajoutez le prénom et l'année avec des marqueurs créatifs.

Nos recommandations pour toi

Utilisez ce que vous avez à la maison ou ce que vous trouvez dans la nature – ou découvrez les produits ici.

789050
Pâte Autodurcissante
Blanc.

782909
Emporte-pièces
Formes de Noël. Dim. 3-5,7 cm.

39385
Feutre Créatif Multifonctionnel
Trait 4 mm. Ass. de couleurs.
3 ans+.

Pour les couronnes de Noël

630182
Peinture au Doigt
Ass. de couleurs.

Spécialement conçu pour le contact avec la peau

219016
Papier cartonné
A4, 220 gr. Feuille 210x297 mm.
Naturel.

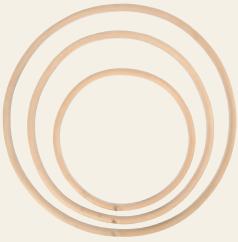

50238
Anneau en bambou
D 15,3+20,3+25,5 cm.

Explorez notre univers créatif

Préparez-vous à vous détendre et à plonger dans notre monde créatif et profitez d'une pause dans votre vie quotidienne chargée.

creativ company