Créativité dans les couleurs tendance

Essayez 5 idées et gabarits inspirants dans les couleurs les plus tendance de la saison.

creativ company

Une déclaration colorée

Nous observons une tendance claire vers des couleurs claires, ludiques et optimistes. Nous avons sélectionné les plus belles nuances de la saison et créé 5 projets inspirants à réaliser soi-même. Les couleurs peuvent être utilisées seules ou associées dans des combinaisons modernes qui mettent de bonne humeur. Il s'agit d'oser inviter la couleur et de jouer avec les expressions créatives.

Modèle à imprimer

Design 1

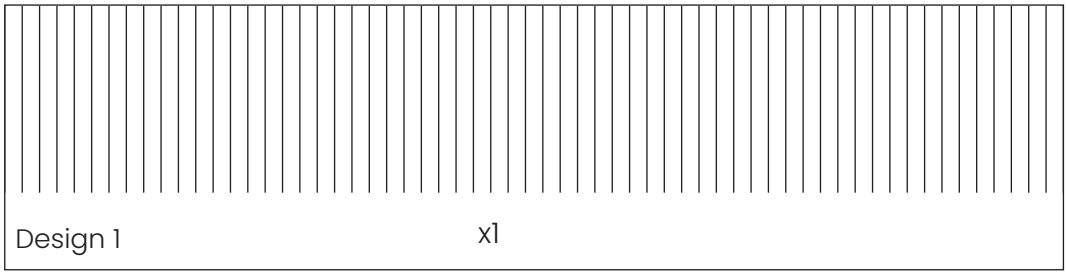

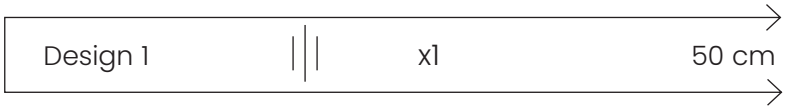

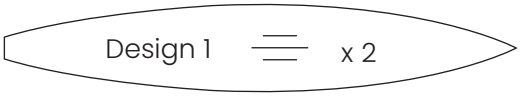

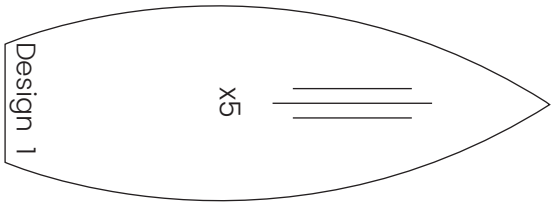

Design 2

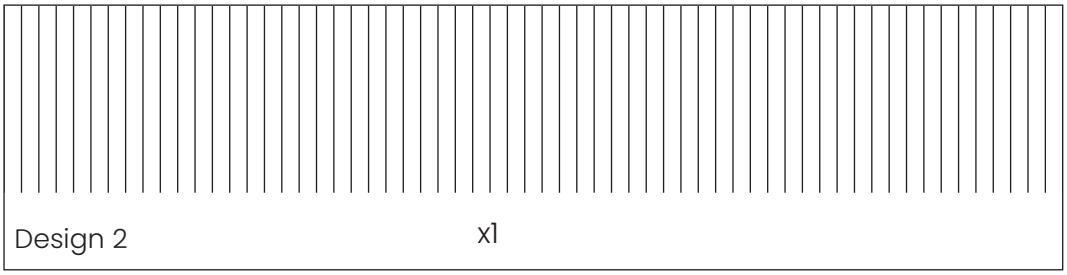

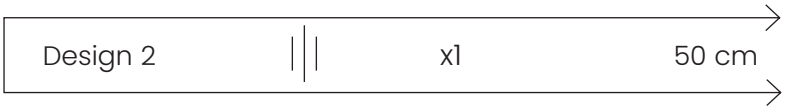

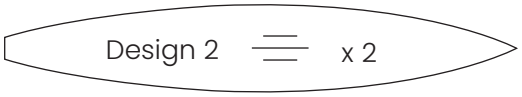

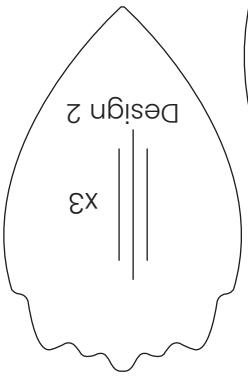

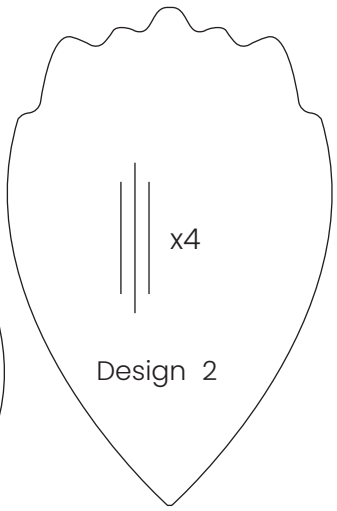

Design 3

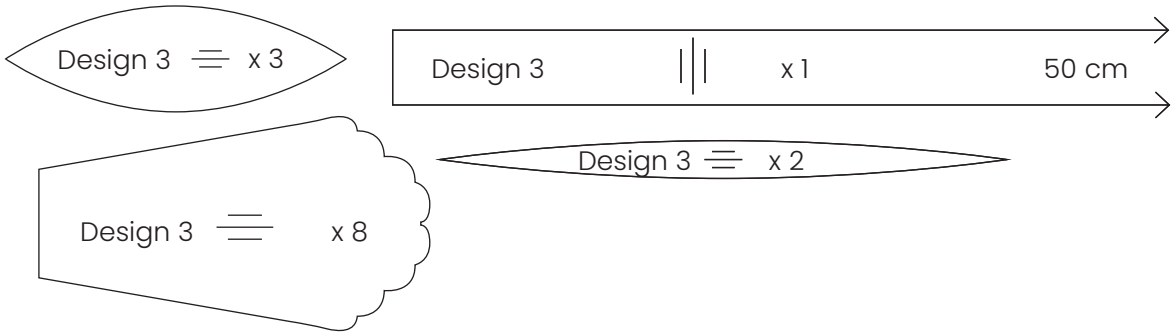

Modèle à imprimer

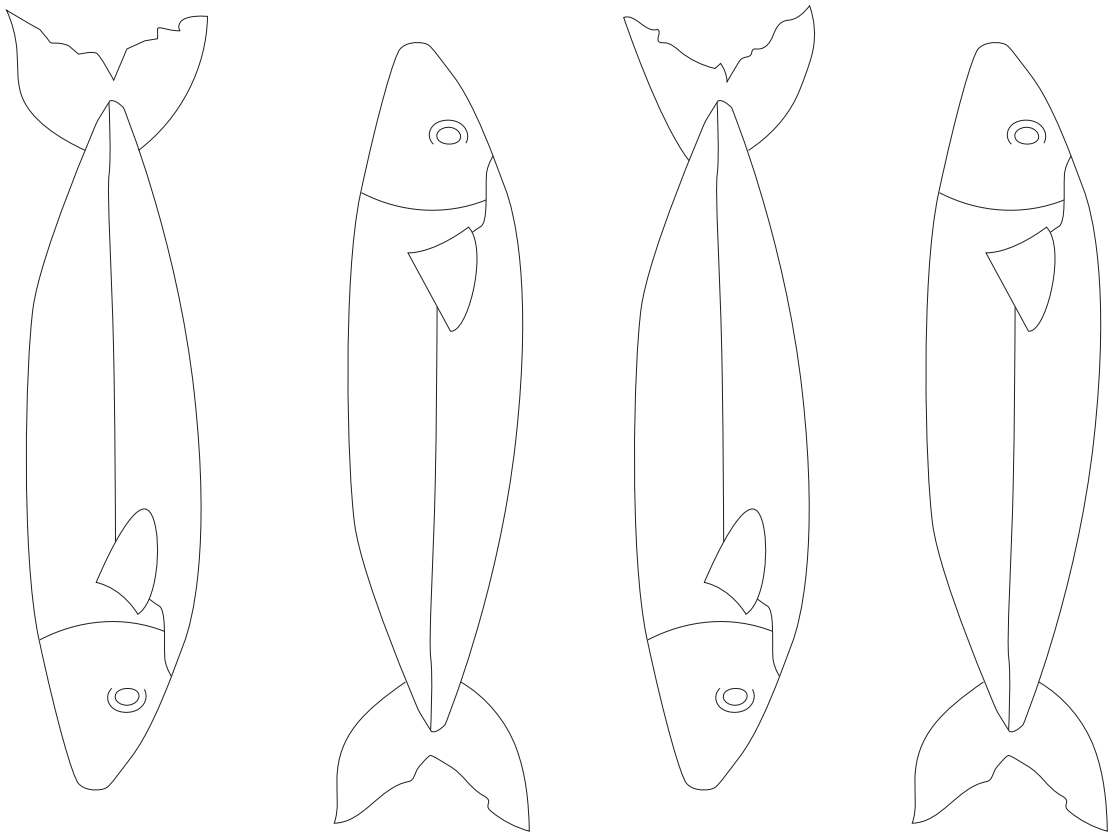

Modèle à imprimer

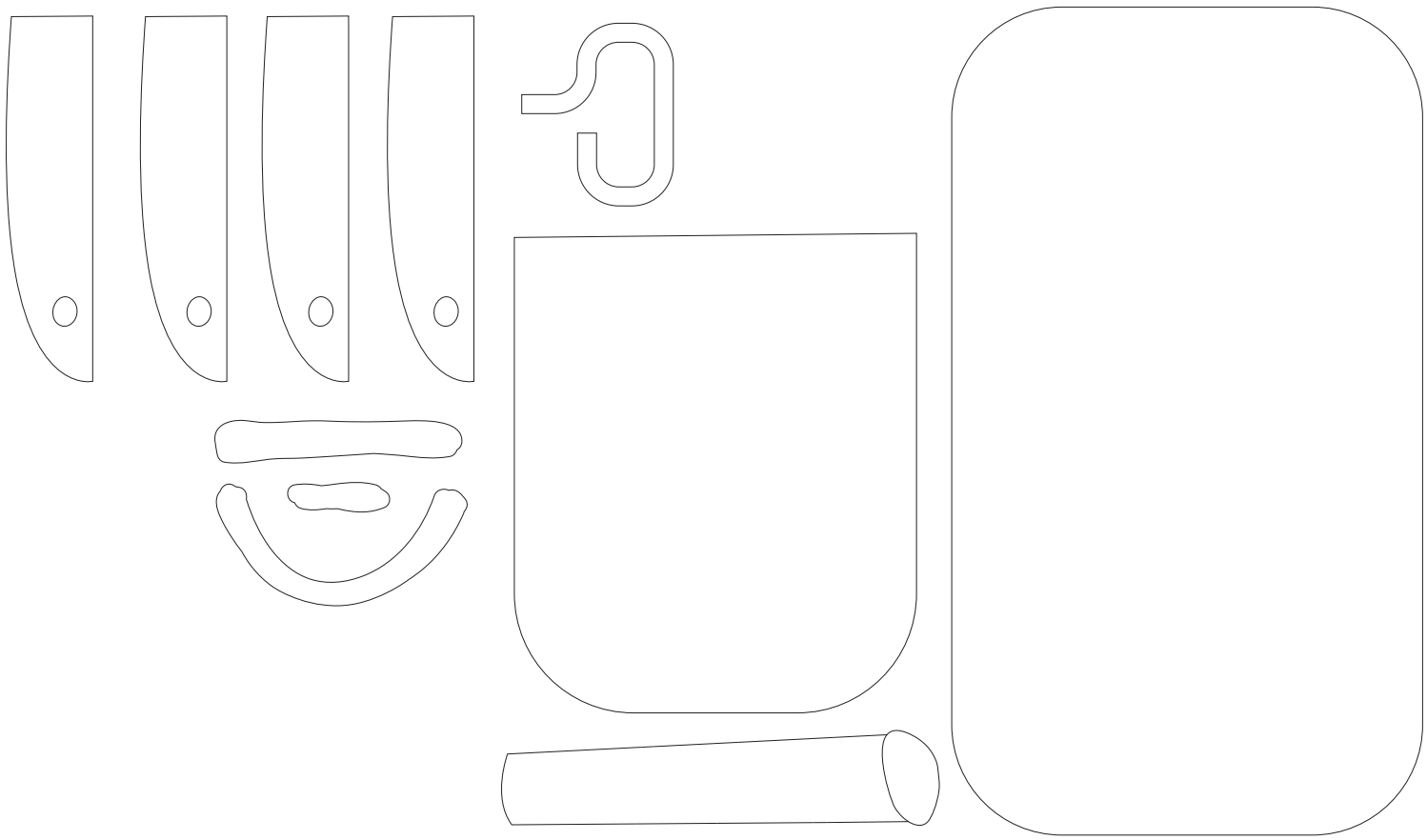

Modèle
à imprimer

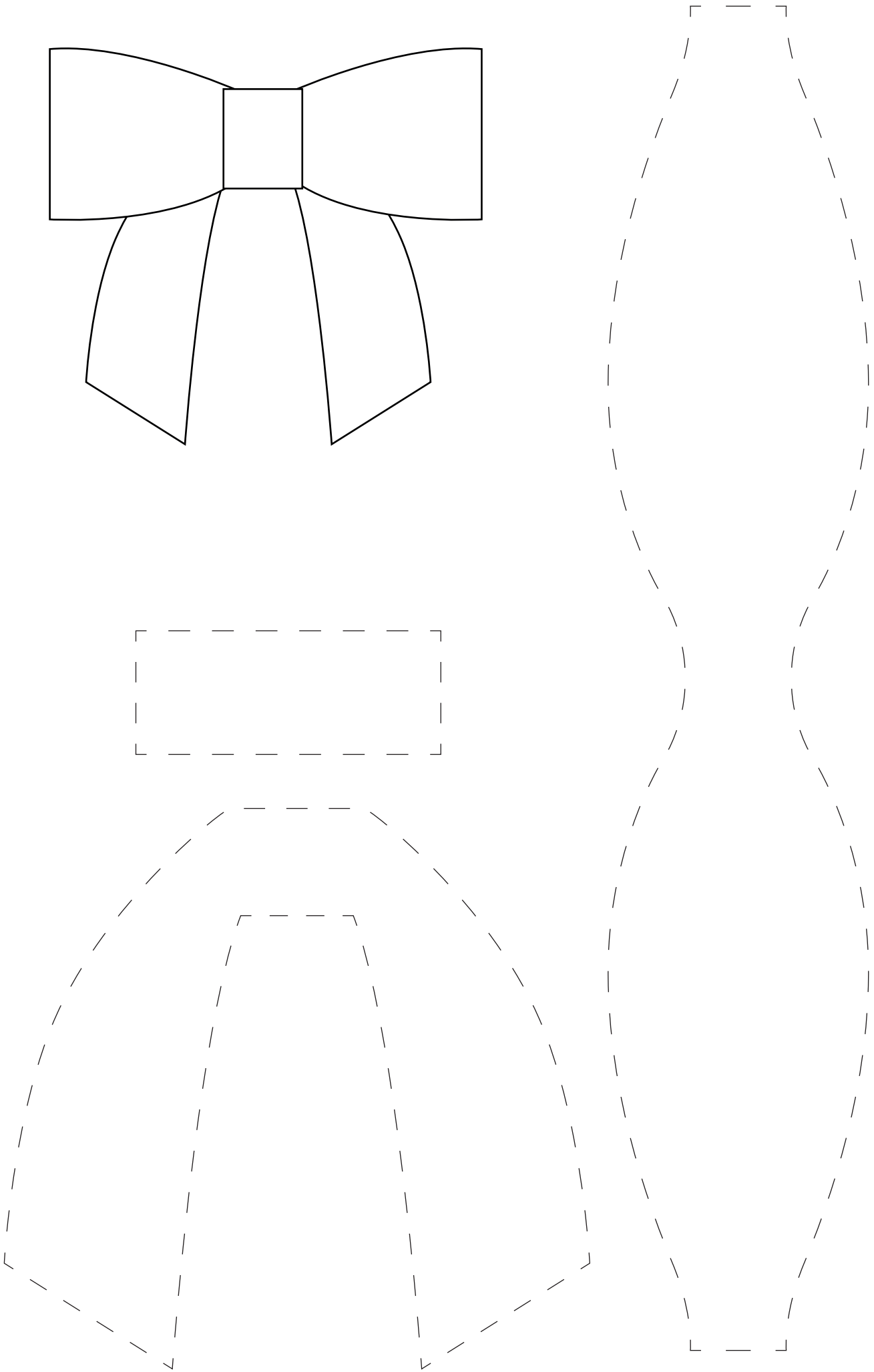

Nos recommandations pour toi

Utilise ce que tu as à la maison ou trouve des produits ici

Fournitures d'art et de peinture

39627
Brilliant red

39610
Vert brillant

39643
Bleu ciel

39663
Jaune clair

39666
Soft pink

100267
Pinceaux Gold Line

25753
Bloc de papier Canvas Blanc

Fleurs en papier crépon

39384
Feutre Créatif Multifonctionnel Ass. de couleurs

209003
Papier Crépon Couleurs classiques

610351
Fil métallique fleuriste Vert

39044
Bâton de colle White

Modelage

789050
Pâte Autodurcissante Blanc

58018
Bougeoirs

78314
Vernis brillant FIMO

782601
Bâtonnets de Modelage Blanc

Explorez notre univers créatif

Préparez-vous à vous détendre et à plonger dans notre monde créatif et allégez votre charge mentale du quotidien.